Comment construire une terrasse dans le jardin ?

1 Aménagement d'un substrat perméable à l'eau à l'aide de grilles en plastique WARCO.

1 Déterminer la surface.

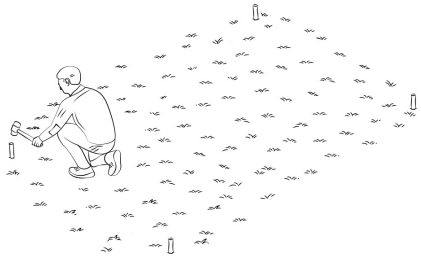

2 Déterminer la profondeur et faire une tranchée.

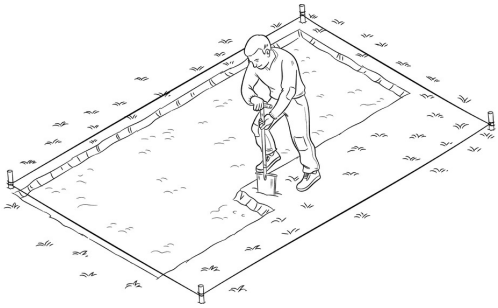

3 Poser le substrat.

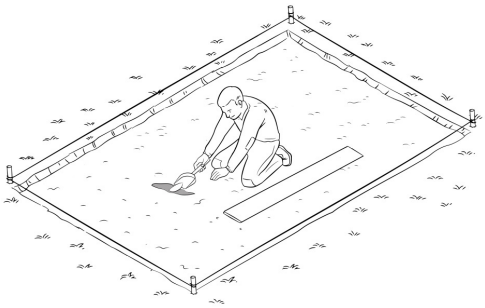

4 Appliquer et répartir le gravillon.

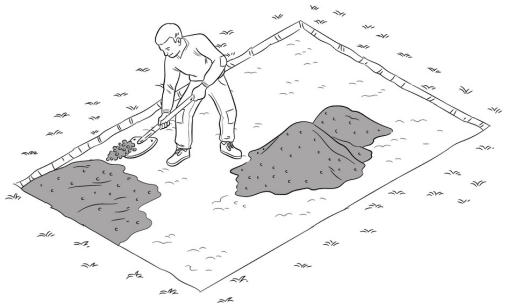

5 Niveler soigneusement le gravillon.

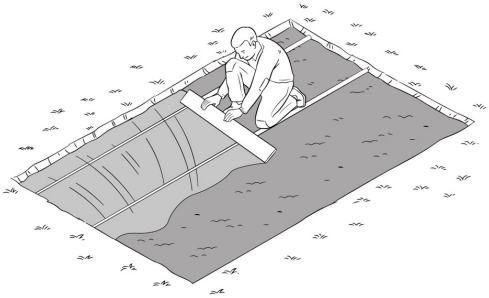

6 Installer des grilles alvéolaires et les remplir de gravillon.

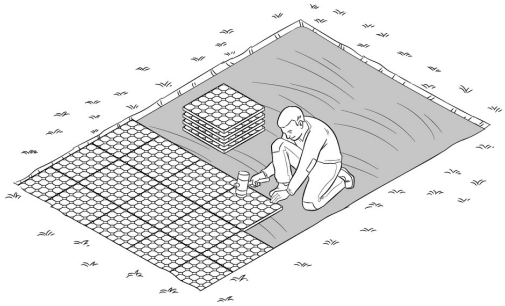

Questions ?

Téléphone au conseiller 02 808 83 35
Contact par e-mail info@warco.be
Site FAQ warco.be/conseil-technique/base-de-connaissance

WARCO
Le meilleur revêtement de sol.

Comment construire une terrasse dans le jardin ?

2 Poser les dalles WARCO sur les grilles alvéolaires en plastique.

1 Positionner la première dalle de terrasse au centre.

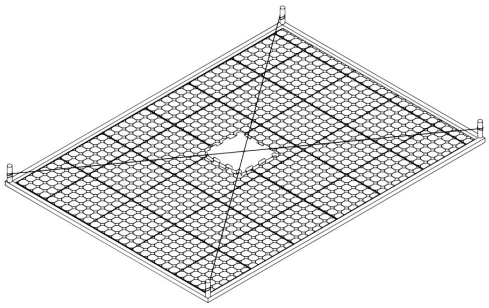

2 Poser les rangées centrales. Contrôler le schéma de pose.

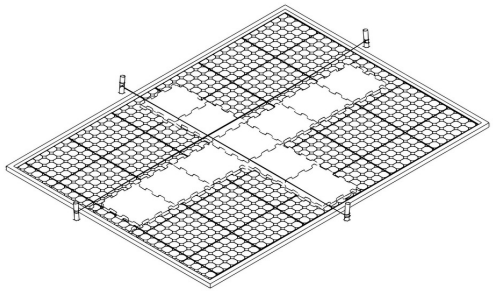

3 Couvrir la surface avec des dalles entières.

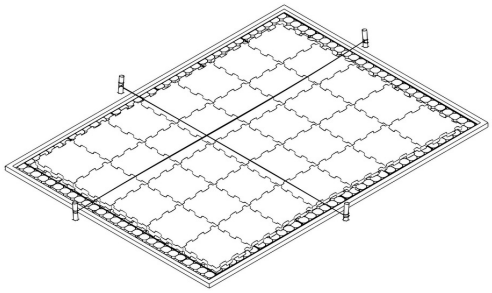

4 Découper les bords à l'aide d'une scie.

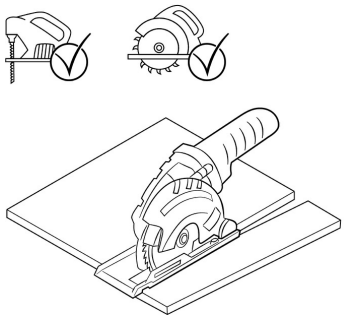

5 D'une dalle entière on peut découper deux bords.

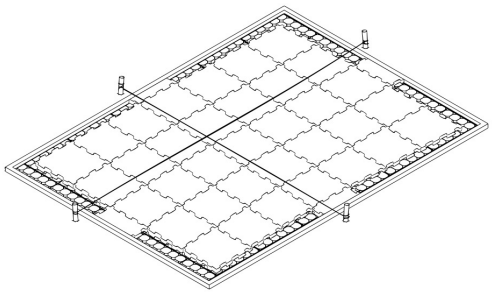

6 Poser des bordures - remplir avec de la terre.

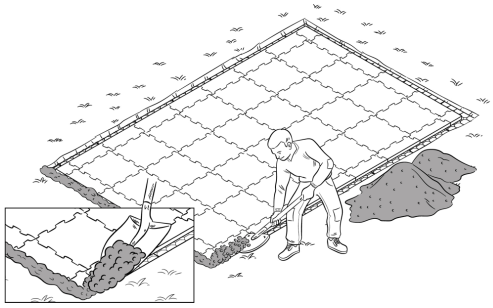

Questions ?

Téléphone au conseiller 02 808 83 35
Contact par e-mail info@warco.be
Site FAQ warco.be/conseil-technique/base-de-connaissance

WARCO
Le meilleur revêtement de sol.