Hoe bouw je een terras in de tuin?

1 Maak een waterdoorlatende funderingslaag met plastic honingraatroosters.

1 Het gebied afbakenen.

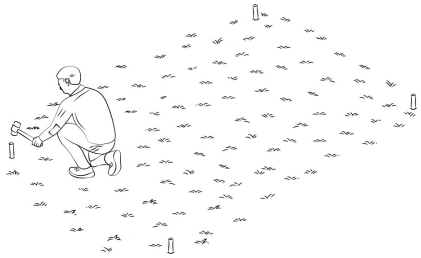

2 De graafdiepte bepalen en uitgraven.

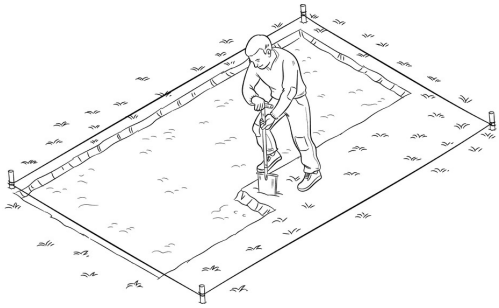

3 De ondergrond aanleggen.

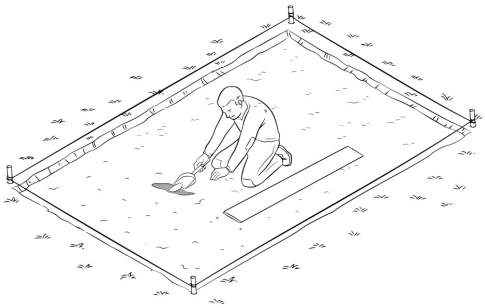

4 Aanbrengen en verspreiden van steenslag.

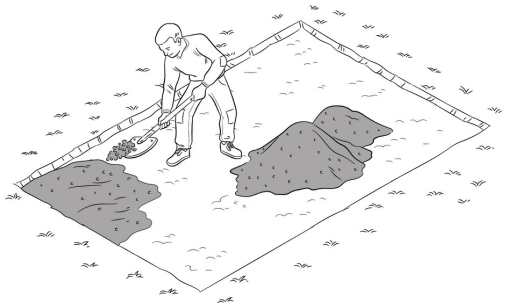

5 Strijk de steenslag voorzichtig glad.

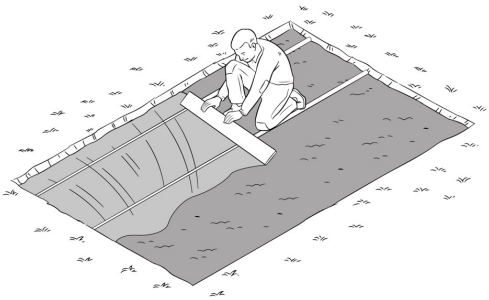

6 Installeer het plastic honingraatrooster en vul het met steenslag.

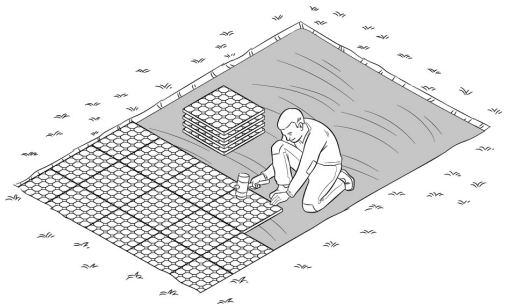

Heeft u vragen?

Telefonisch advies	02 808 83 35
E-mail contact	info@warco.be
Website FAQ	warco.be/advies/faq

WARCO

De betere vloer.

Hoe bouw je een terras in de tuin?

2 WARCO panelen op de kunststof honingraatroosters leggen.

1 Plaats de eerste terrasplank in het midden.

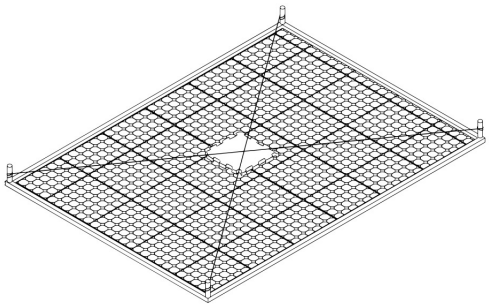

2 Leg middelste rijen.
Controleer het legpatroon.

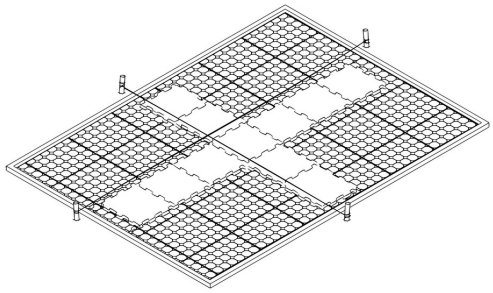

3 Bedek het gebied met hele matten.

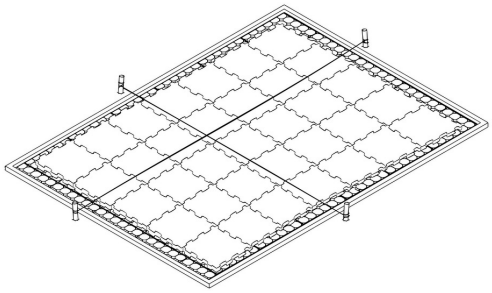

4 Zaag de platen voor het randgedeelte met een zaag.

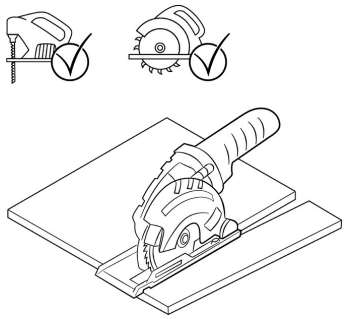

5 Snij twee randstukken uit een hele tegel.

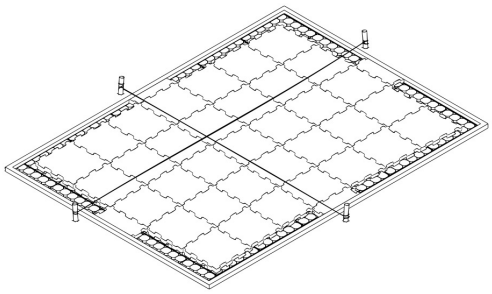

6 Leg randstroken -
vul de bovengrond aan.

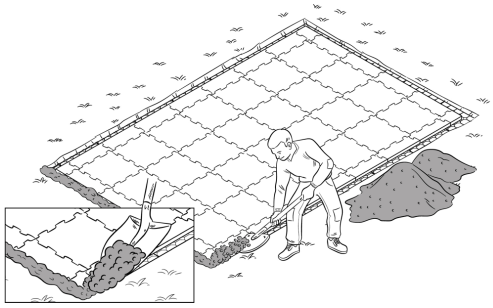

Heeft u vragen?
Telefonisch advies 02 808 83 35
E-mail contact info@warco.be
Website FAQ warco.be/advies/faq

WARCO
De betere vloer.