Wie baut man eine Terrasse im Garten?

1 wasserdurchlässige Tragschicht mit Kunststoff-Wabengittern anlegen

1 Abstecken der Fläche.

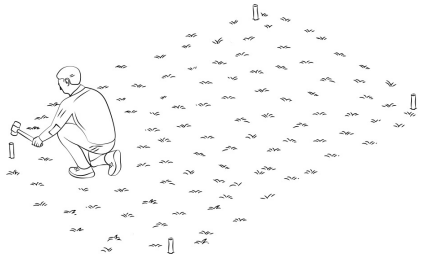

2 Aushubtiefe festlegen und Aushub vornehmen.

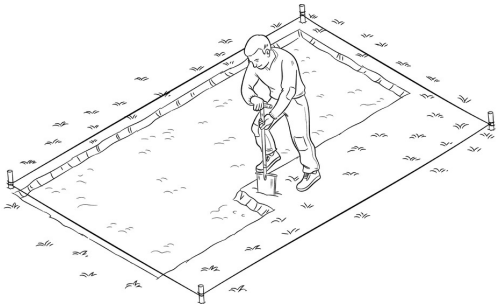

3 Planum anlegen.

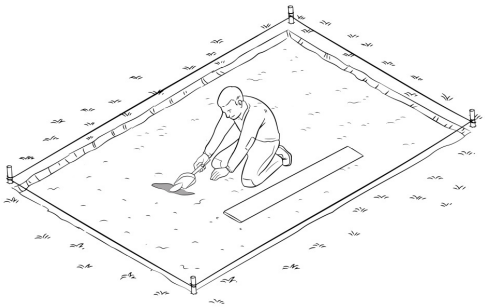

4 Splitt aufbringen und verteilen.

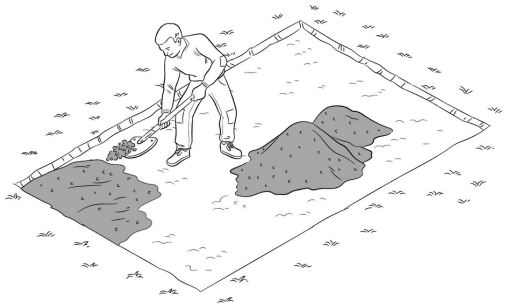

5 Splitt sorgfältig glatt abziehen.

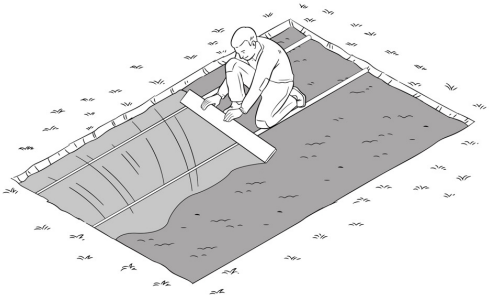

6 Kunststoff-Wabengitter einbauen und mit Splitt auffüllen.

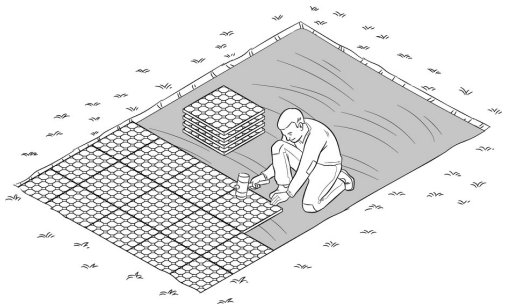

Noch Fragen?

Fachberatertelefon	02 808 83 35
E-Mail-Kontakt	info@warco.be
Webseite FAQ	warco.be/beratung/wissen

WARCO

Der bessere Bodenbelag.

Wie baut man eine Terrasse im Garten?

2 WARCO-Platten auf den Kunststoff-Wabengittern verlegen

1 Erste Terrassenplatte in der Mitte positionieren.

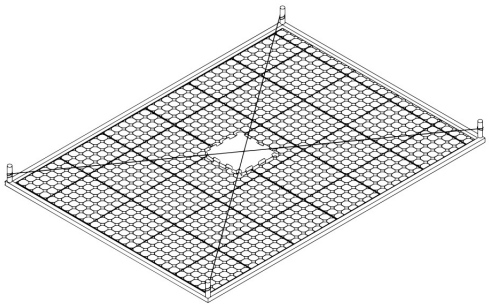

2 Mittelreihen verlegen. Verlegemuster prüfen.

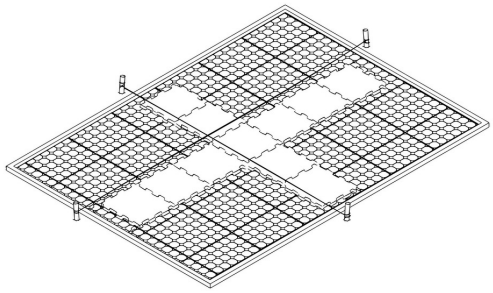

3 Fläche mit ganzen Platten belegen.

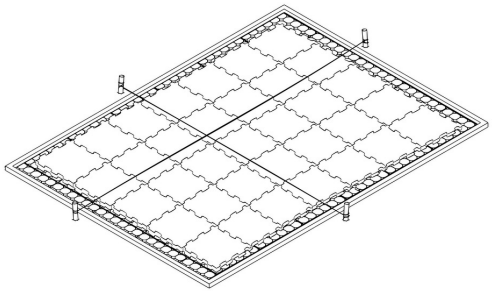

4 Zuschnitt der Platten für den Randbereich mit einer Säge.

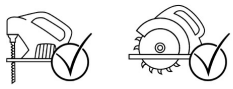

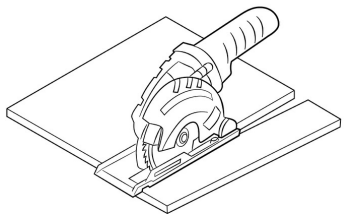

5 Aus einer ganzen Platte werden zwei Randstücke geschnitten.

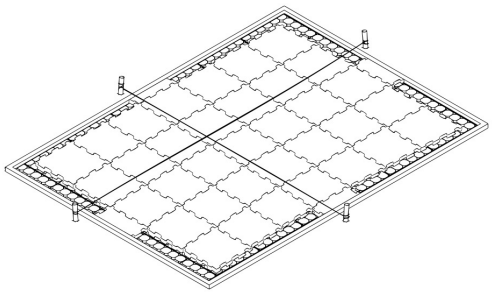

6 Randstreifen anlegen - Oberboden auffüllen.

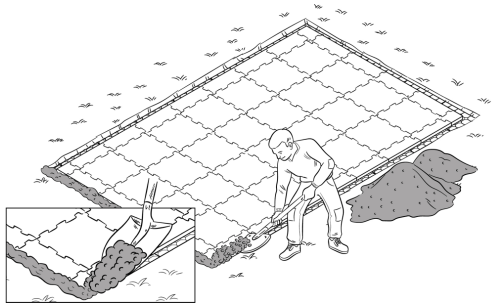

Noch Fragen?

Fachberatertelefon	02 808 83 35
E-Mail-Kontakt	info@warco.be
Webseite FAQ	warco.be/beratung/wissen

WARCO

Der bessere Bodenbelag.